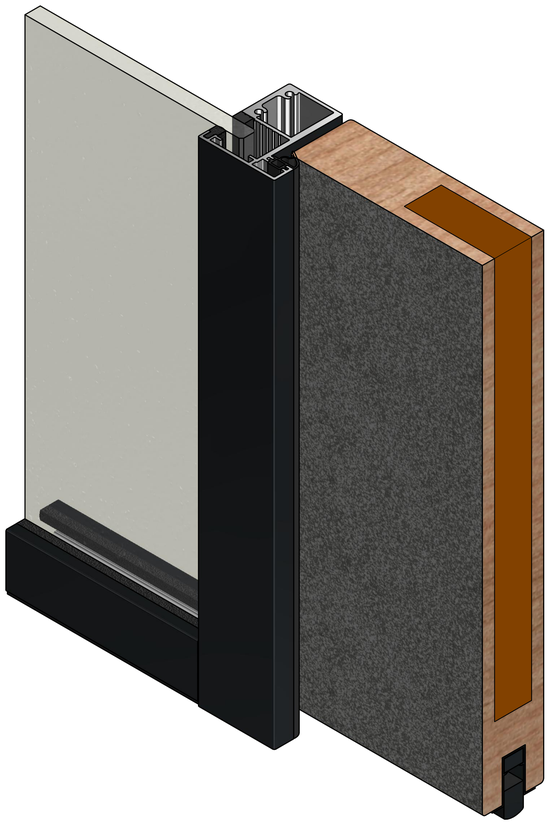

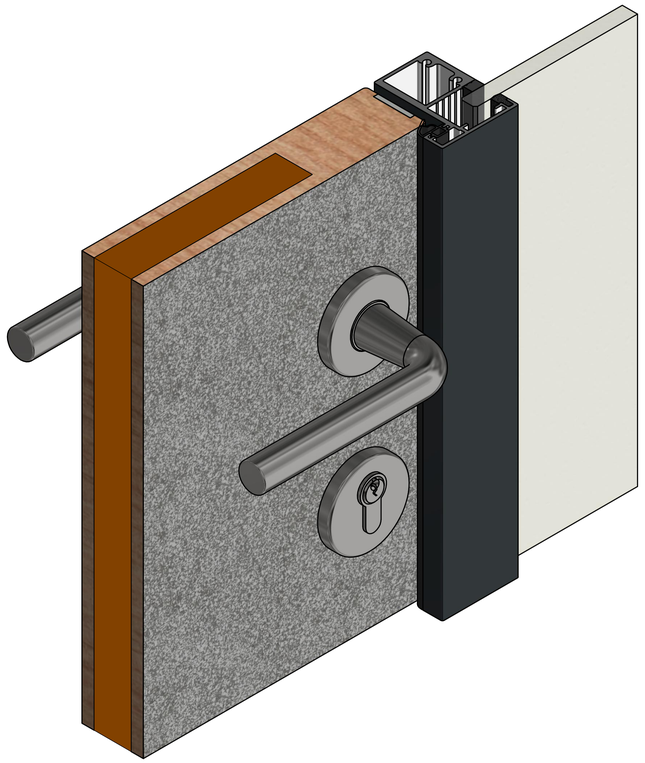

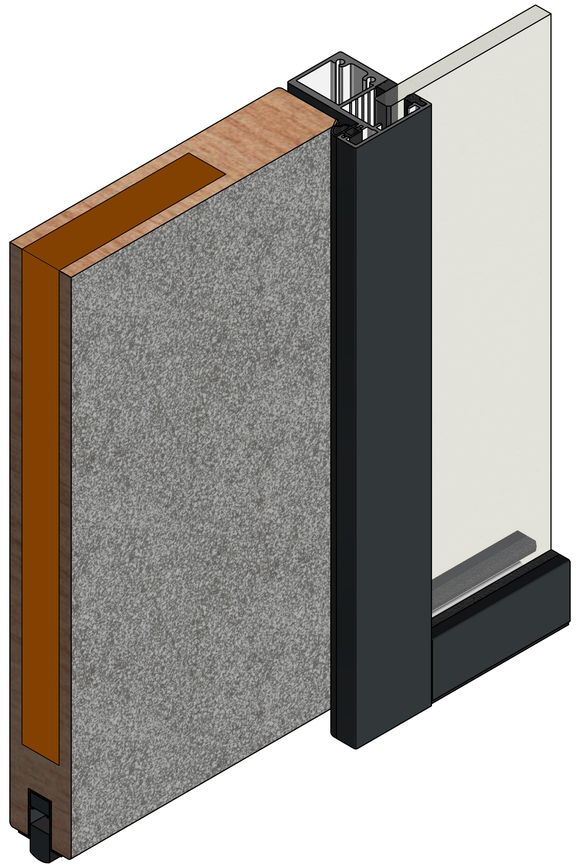

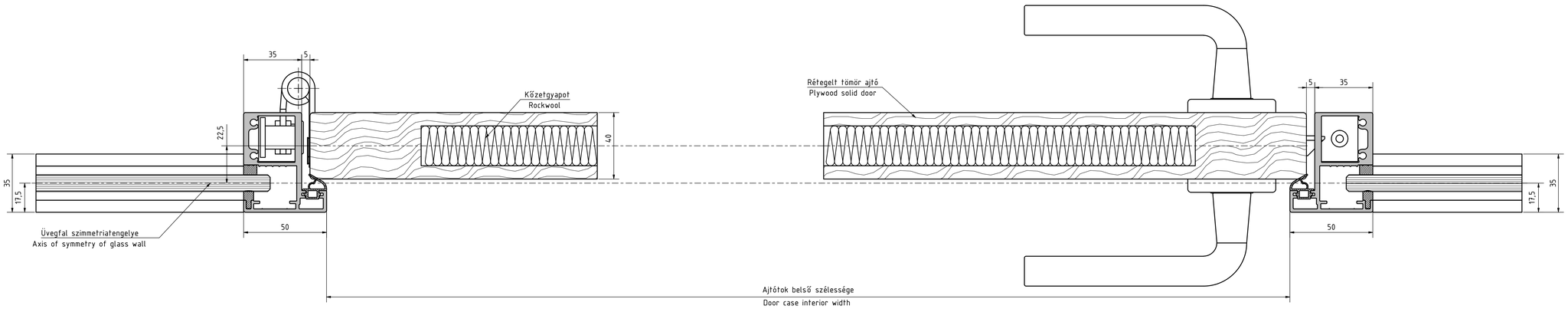
35
5
Kőzetgyapot
Rockwool
22,5
40
35
17,5
Üvegfal szimmetriatengelye
Axis of symmetry of glass wall
50
Rétegelt tömör ajtó
Plywood solid door
5
35
17,5
35
50
Ajtótok belső szélessége
Door case interior width