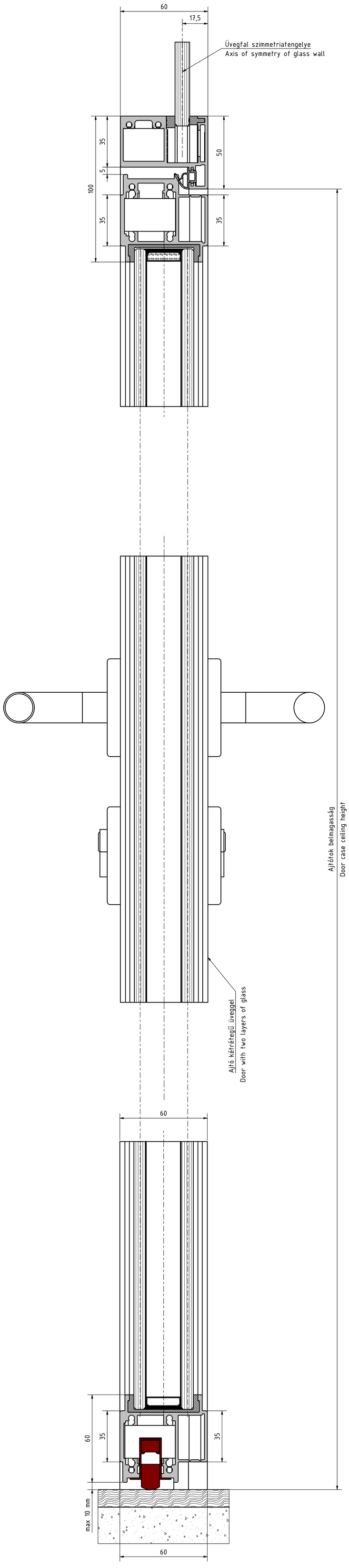
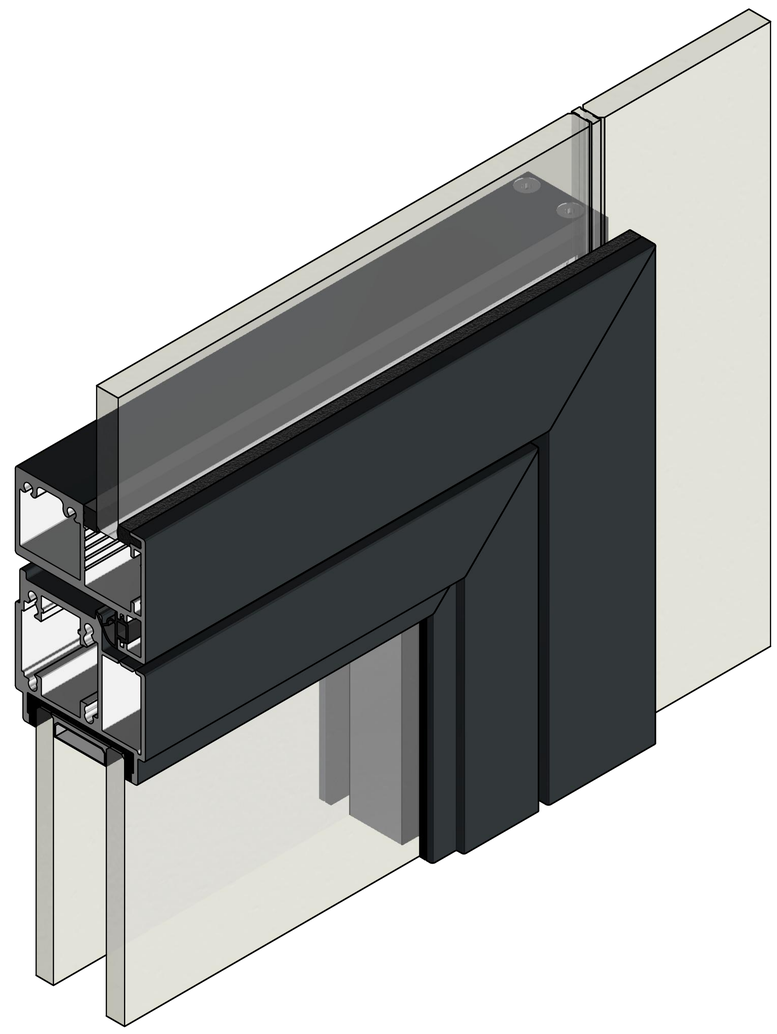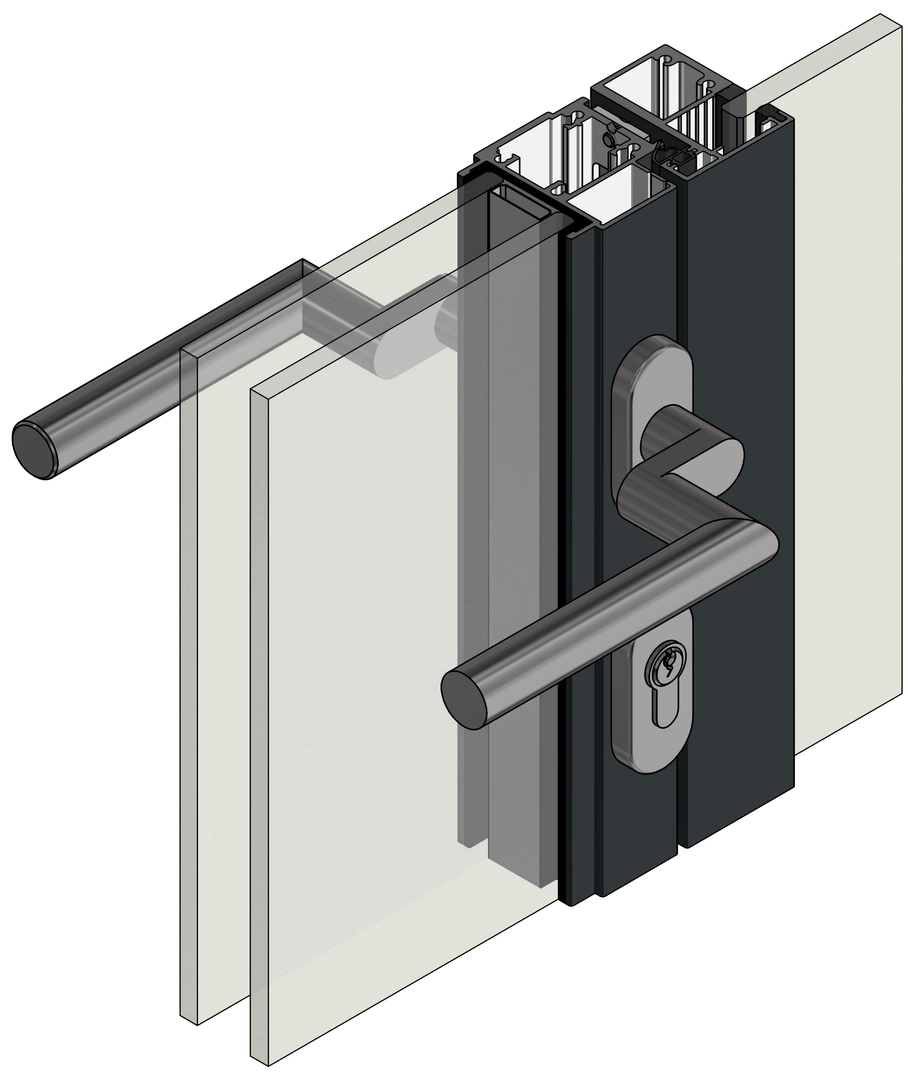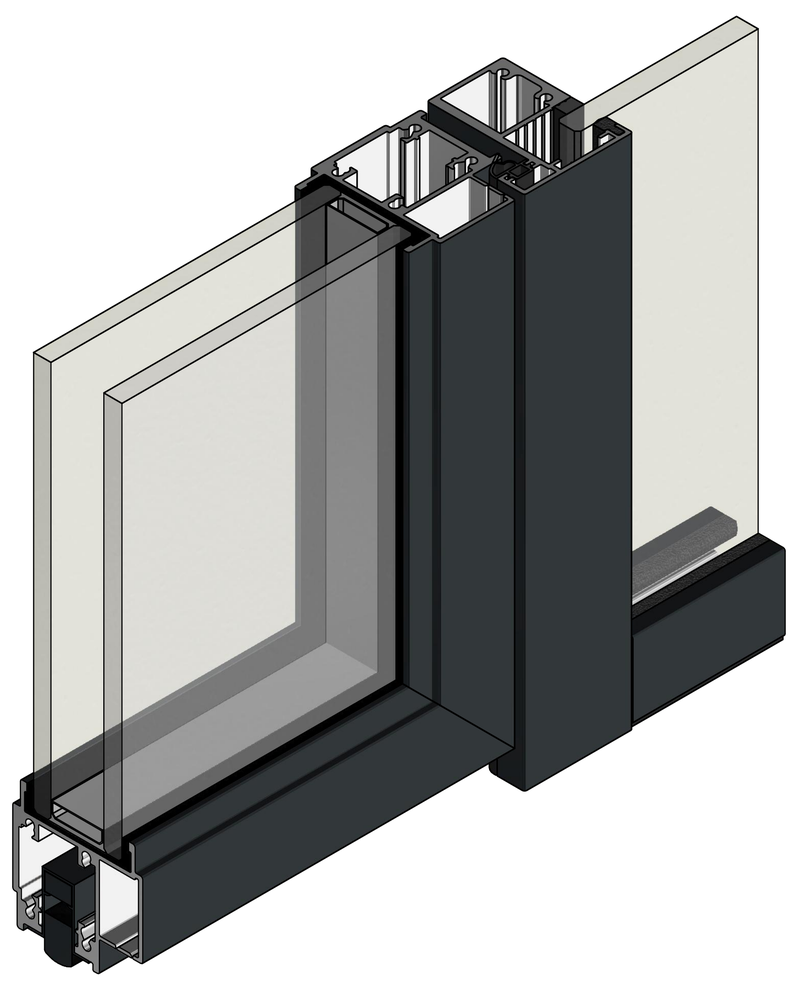
Ajtótok belmagasság
Door case ceiling height