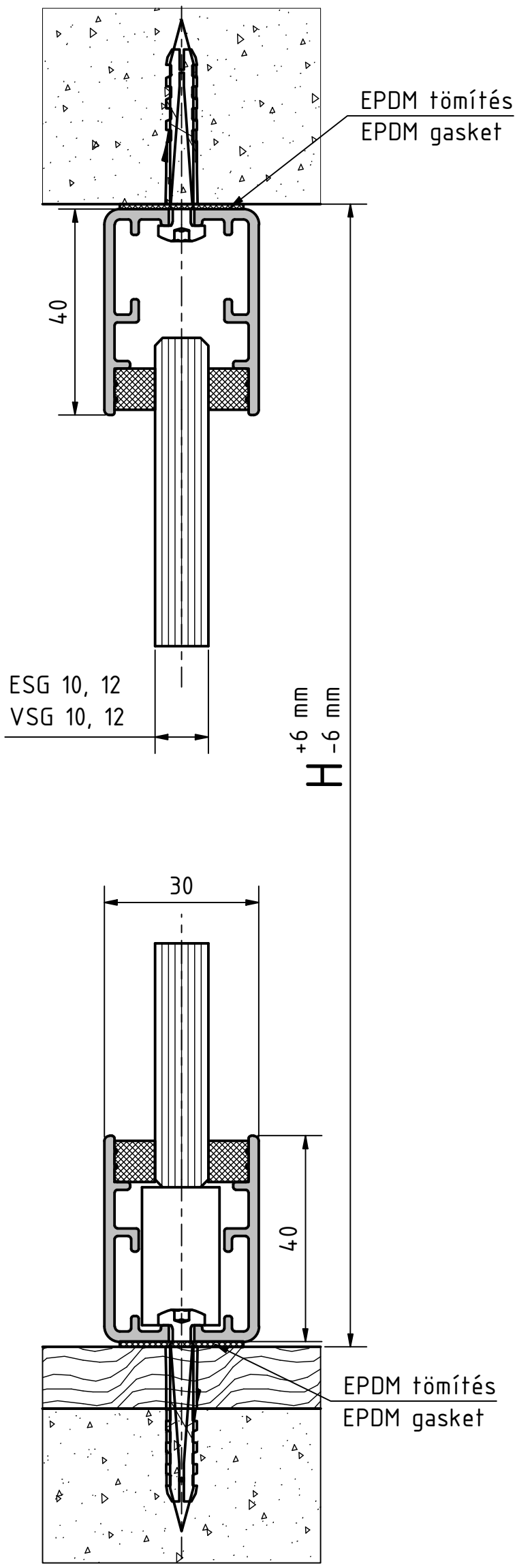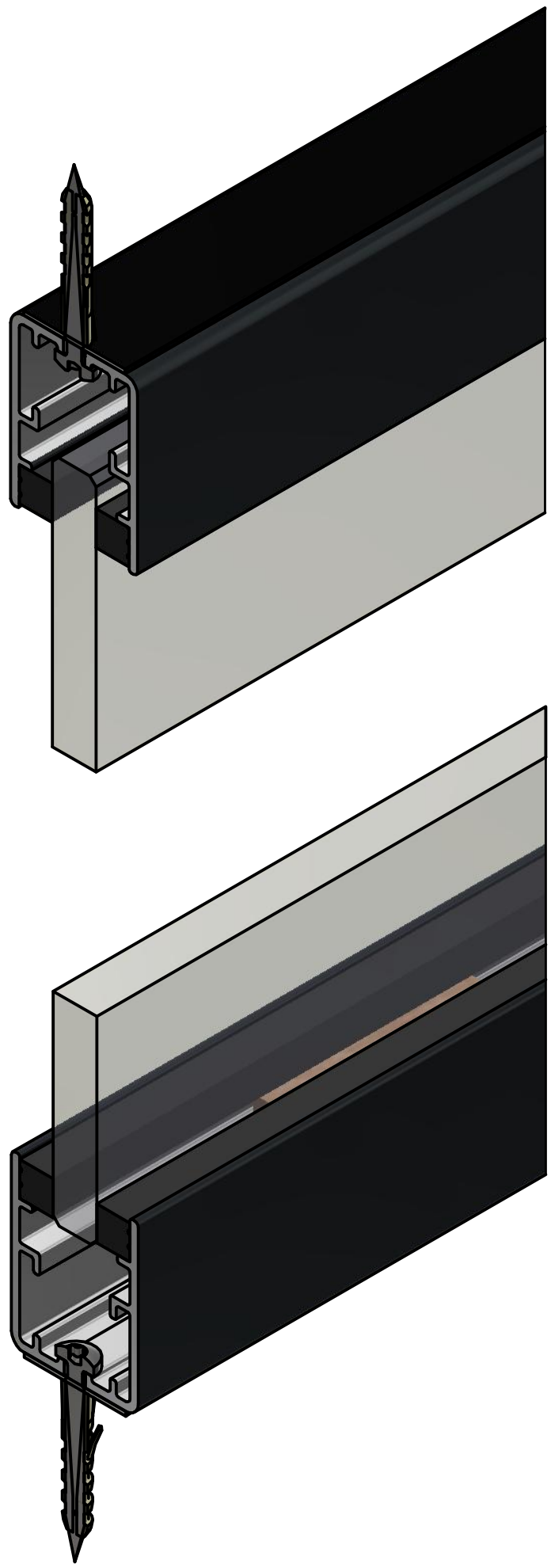
EPDM tömítés
EPDM gasket
40
ESG 10, 12
VSG 10, 12
H +6 mm -6 mm
30
40
EPDM tömítés
EPDM gasket