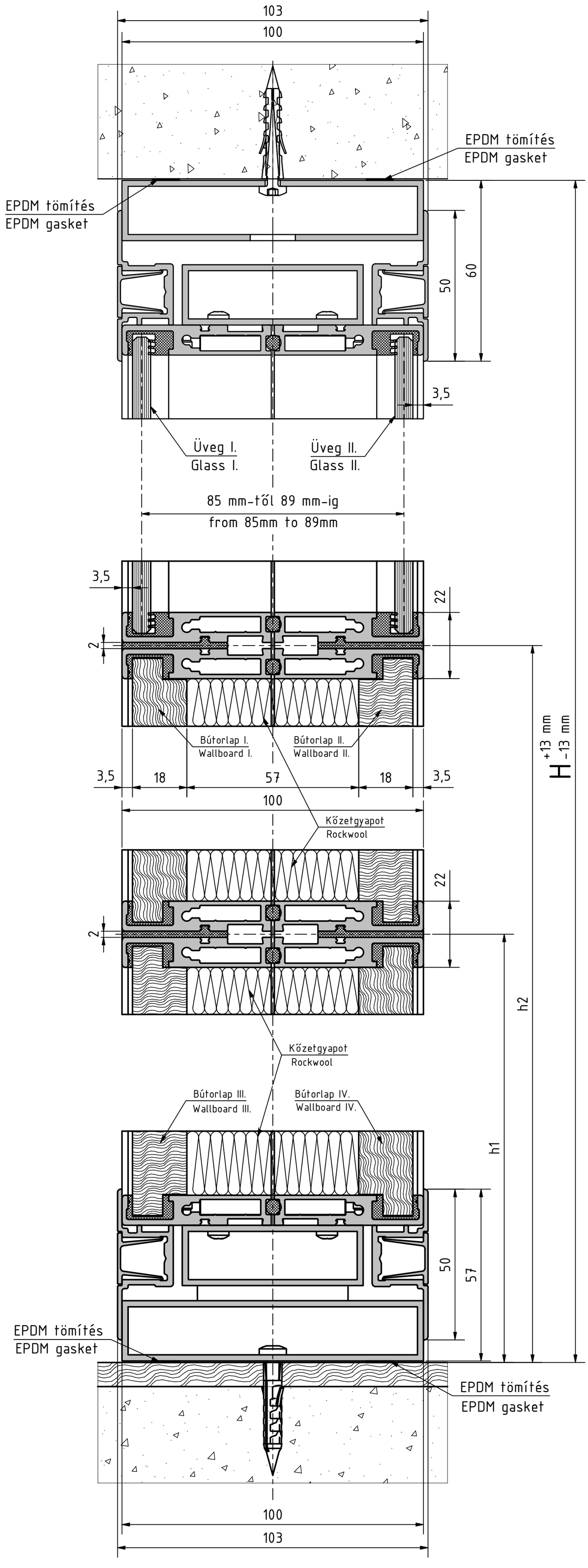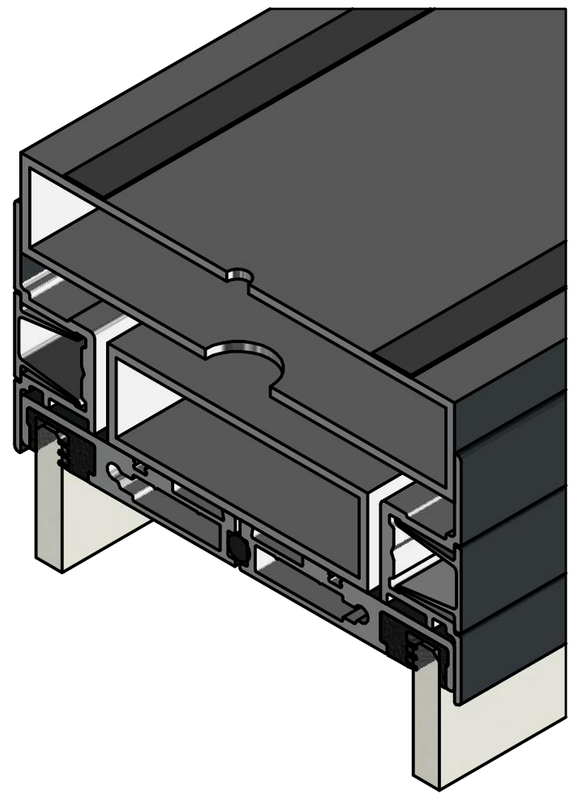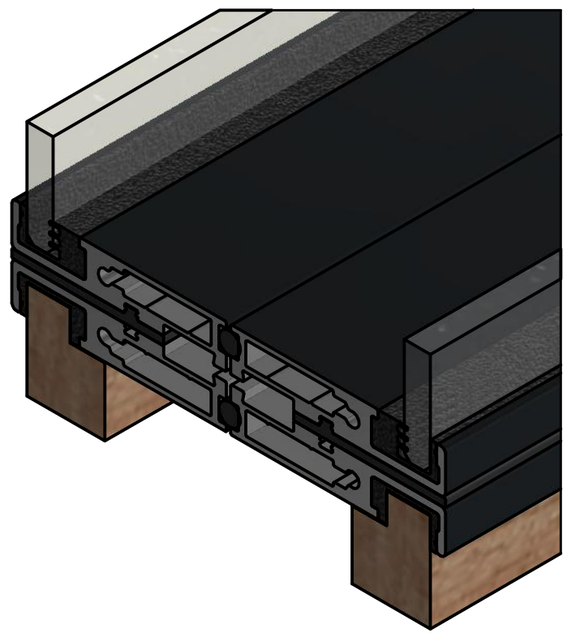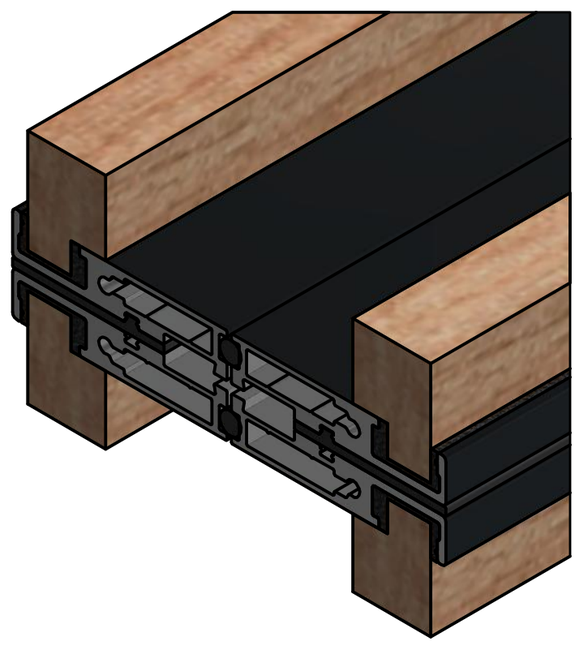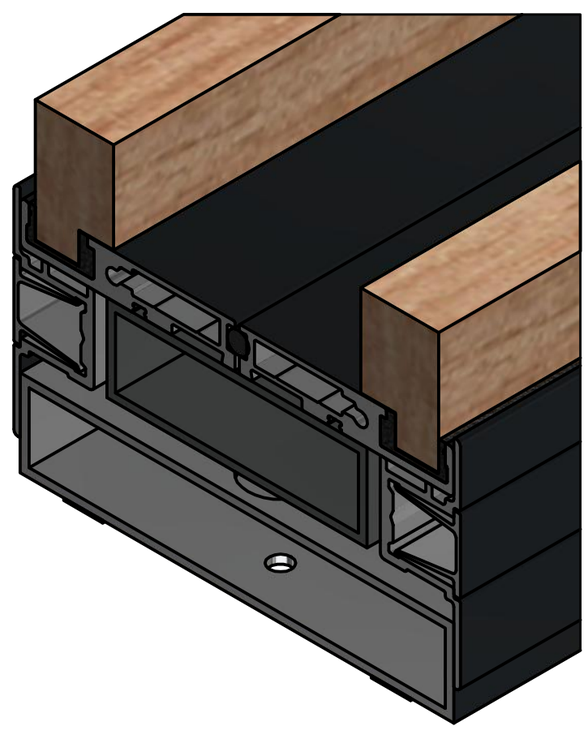
103
100
EPDM tömítés
EPDM gasket
EPDM tömítés
EPDM gasket
60
50
3,5
Üveg I.
Glass I.
Üveg II.
Glass II.
85 mm-től 89 mm-ig
from 85mm to 89mm
3,5
22
2
Bútorlap I.
Wallboard I.
Bútorlap II.
Wallboard II.
3,5
18
57
18
3,5
100
Kőzetgyapot
Rockwool
22
2
h2
Kőzetgyapot
Rockwool
Bútorlap III.
Wallboard III.
Bútorlap IV.
Wallboard IV.
h1
H +13 mm -13 mm
50
57
EPDM tömítés
EPDM gasket
EPDM tömítés
EPDM gasket
100
103