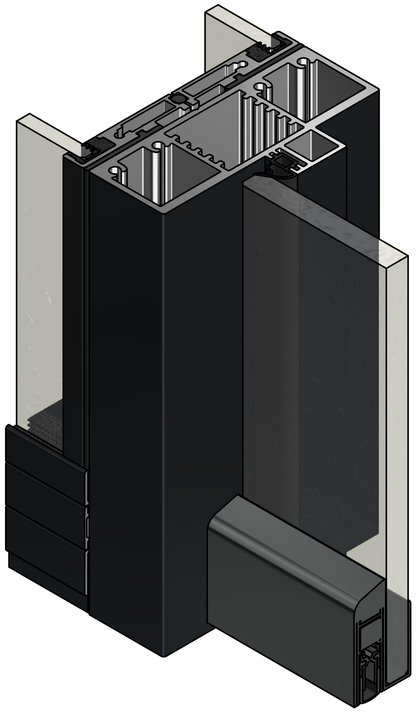

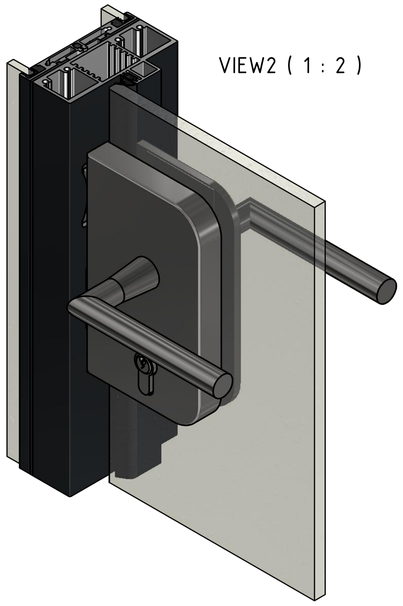

VIEW2 (1 : 2)

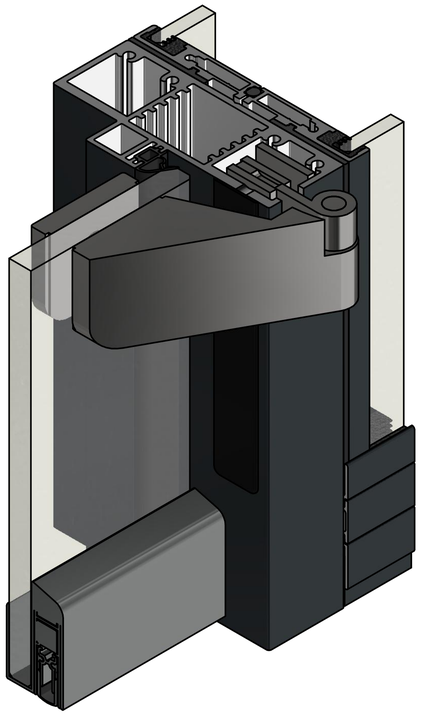

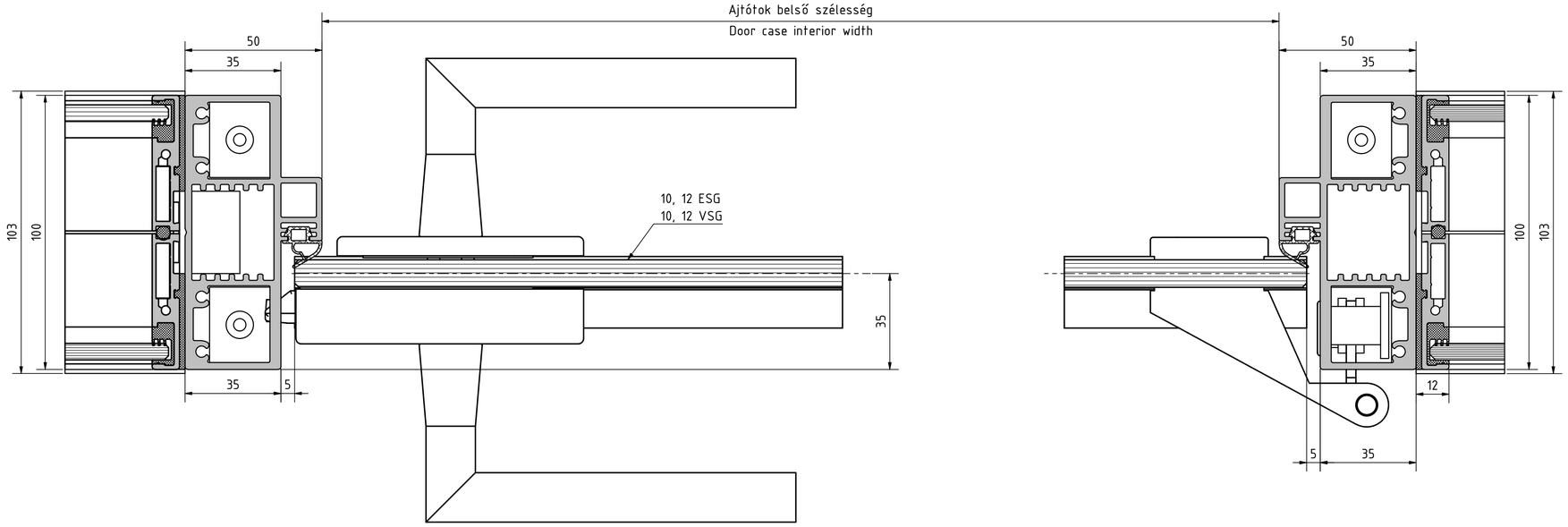
Ajtótok belső szélesség
Door case interior width
50
35
103
100
10, 12 ESG
10, 12 VSG
35
35
5
50
35
100
103
12
5
35