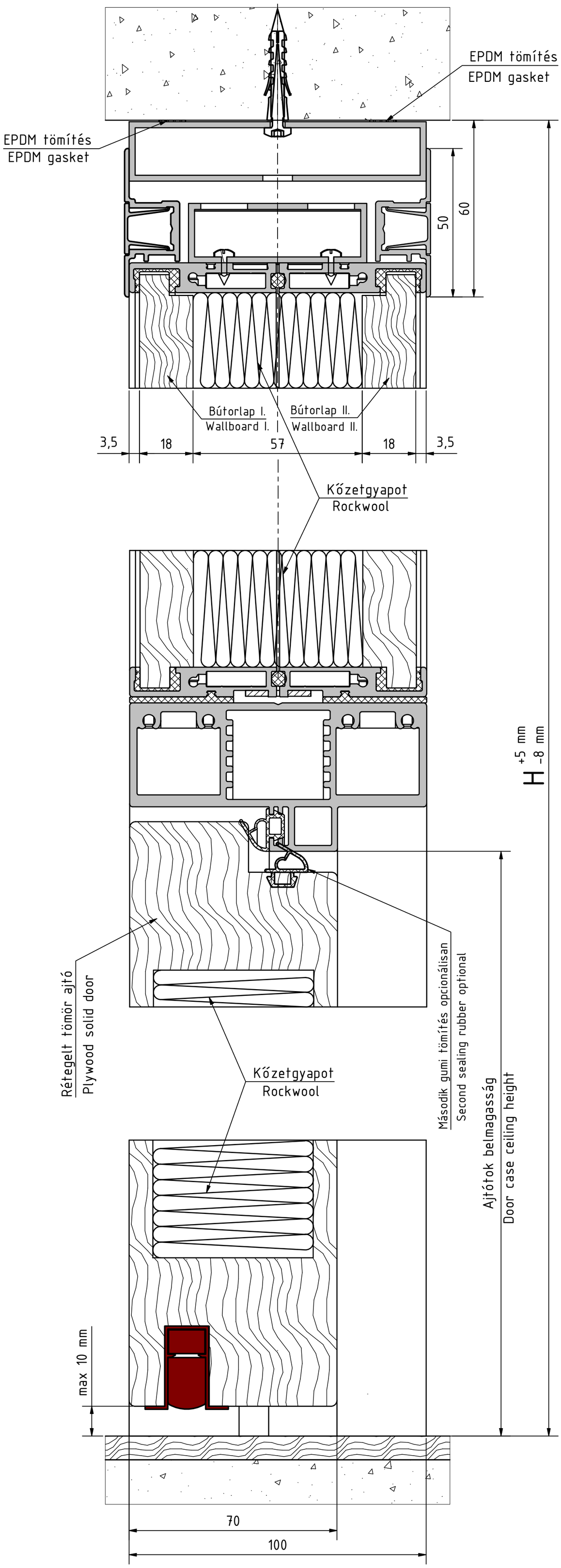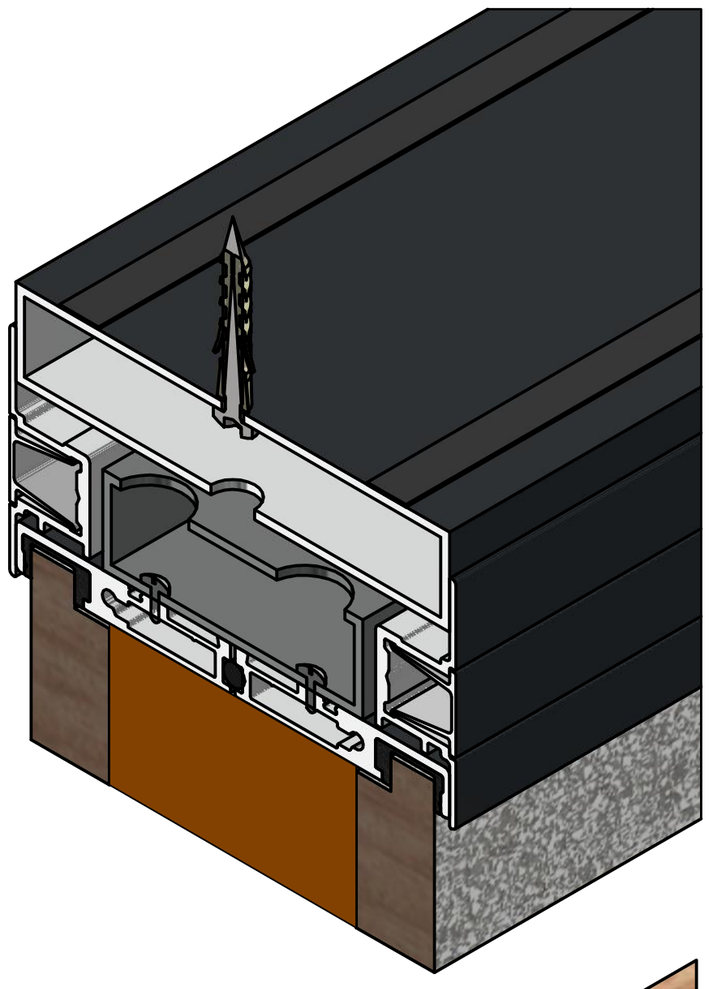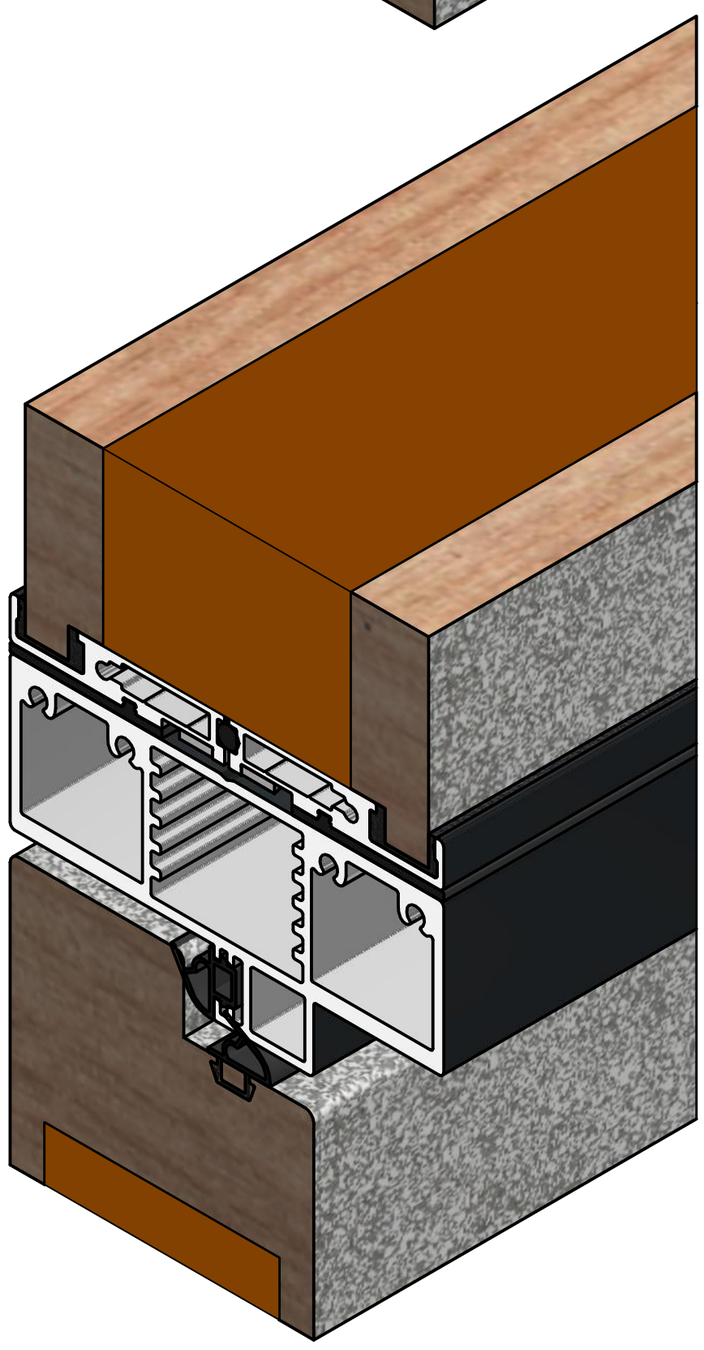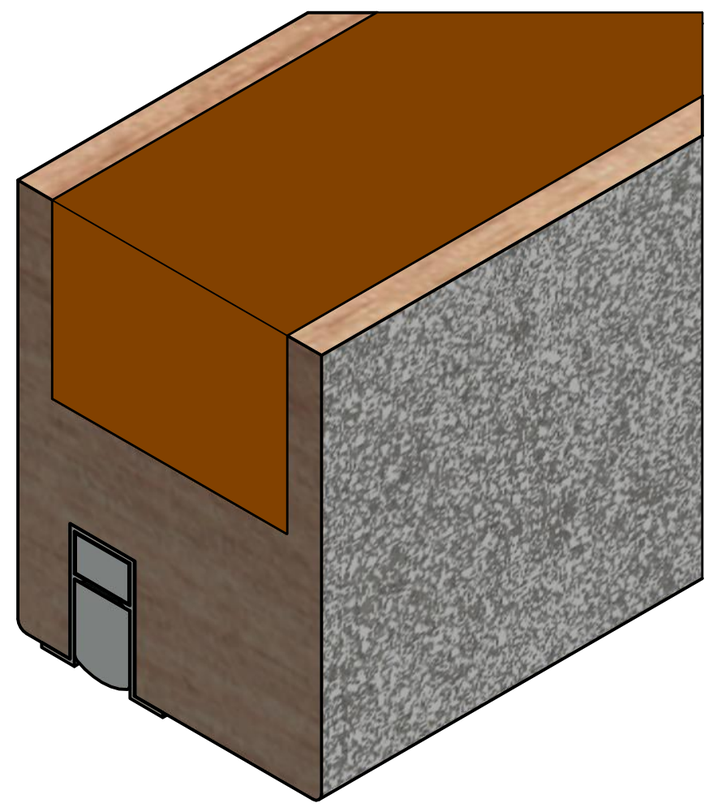
EPDM tömítés
EPDM gasket
EPDM tömítés
EPDM gasket
50
60
Bútorlap I.
Wallboard I.
Bútorlap II.
Wallboard II.
3,5
18
57
18
3,5
Kőzetgyapot
Rockwool
H +5 mm -8 mm
Rétegelt tömör ajtó
Plywood solid door
Második gumi tömítés opcionálisan
Second sealing rubber optional
Kőzetgyapot
Rockwool
Ajtótok belmagasság
Door case ceiling height
max 10 mm
70
100